2P + 1 ⏚

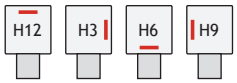

Erdrichtung

GSA

Gerätestecker, Bauform A-DIN EN 175301-803, Kunststoff PA66 / 30% FV, PG9-Anschluß, Kontaktmaterial CuZn (Ag), Betriebsstrom 10 A, Strom max. 16 A, Schutzart IP65 - EN 60529 (DIN 40050), Isolierklasse C-VDE 0110, Betriebstemperatur -30°C bis +125°C, Polzahl 2 + PE

TYP	Betriebsspannung	H mm	L mm	Kabel-Ø mm	Artikel-Nr.
GSA	max. 250V AC - 300V DC	27,7	26,8	6-8	100033047
GSA PG 11				8-10	100033049

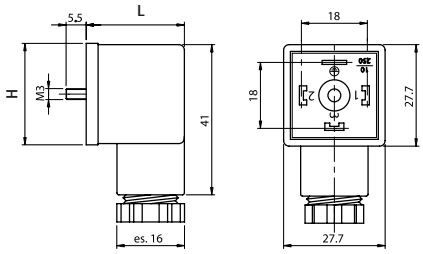

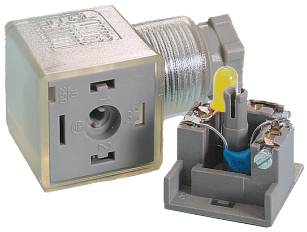

2P + 1 ⏚

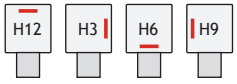

Erdrichtung

GSA LV ...

Gerätestecker, Bauform A-DIN EN 175301-803, Kunststoff PA66 / 30% FV, PG9-Anschluß, VDR Varistor-Beschaltung, gelbe LED, Kontaktmaterial CuZn (Ag), Betriebsstrom 10 A, Strom max. 16 A, Schutzart IP65 - EN 60529 (DIN 40050), Isolierklasse C-VDE 0110, Betriebstemperatur -25°C bis +90°C, Polzahl 2 + PE

TYP	Betriebsspannung	LED	H mm	L mm	Kabel-Ø mm	Artikel-Nr.
GSA LV 24	24V AC/DC	●	27,7	26,8	6-8	100153522
GSA LV 230	230V AC/DC					100153525

*Auf Anfrage: zweipolige LED, grüne LED, rote LED, RC-Glied, Transil

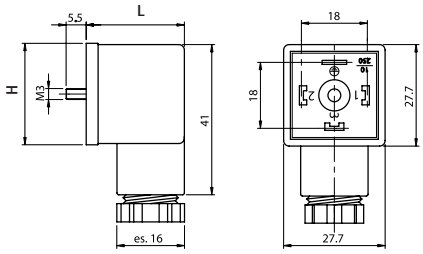

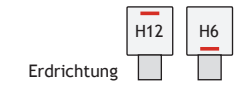

Erdrichtung

GSA LV 24 M ...

Gerätestecker, Bauform A-DIN EN 175301-803, Kunststoff PA66, M8-/M12-Anschluß, VDR Varistor-Beschaltung, gelbe LED, Kontaktmaterial CuZn (Au) u. CuZn (Ag), Strom max. 4 A, Schutzart IP65 - EN 60529 (DIN 40050), Nutmutter CuZn(Ni), Betriebstemperatur -25°C bis +90°C

TYP	Betriebsspannung	LED	H mm	L mm	Anschluß	Artikel-Nr.
GSA LV 24 M8	24V AC/DC	●	25±0,5	49,0	M8	100182478
GSA LV 24 M12				53,0	M12	100153958
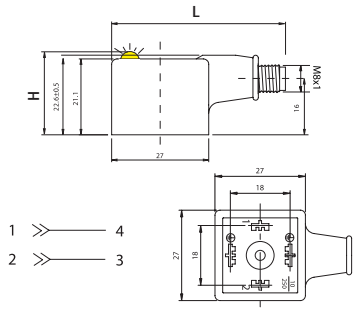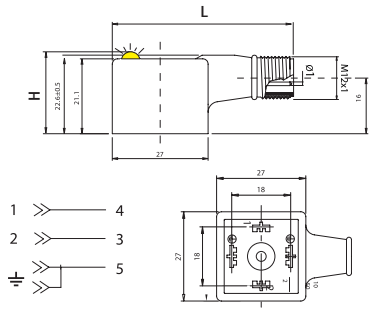
*Auf Anfrage: zweipolige LED, grüne LED, rote LED, RC-Glied, Transil