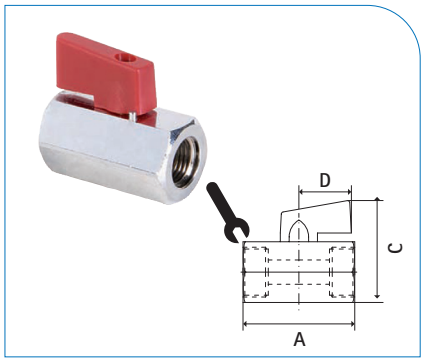

KHM ... R

Mini-Kugelhahn, 2-Wege, ISO 228, Messing verchromt, PTFE, NBR, Medientemp. 0°C bis +90°C*, neutrale gasförmige und flüssige Medien (ohne Dampf), Knebelgriff Polyamid rot

Größe	NW	bar*	A	C	D		Artikel-Nr.
G ⅛"	7,0	10	40,0	38,0	22,0	21	200005529
G ¼"	8,0						100030478
G ⅜"							100030480
G ½"	10,0		46,0	42,0		25	100030477
G ¾"	12,0		54,0	47,0		30	100030479

*Druckangaben beziehen sich, soweit nicht anders angegeben, auf Flüssigkeiten der Gruppe II bei +20°C

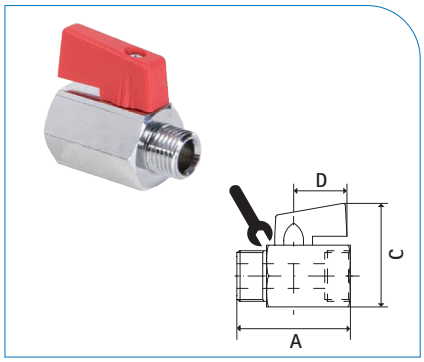

KHM ... R IA

Mini-Kugelhahn, 2-Wege, ISO 228, IG/AG, Messing verchromt, PTFE, NBR, Medientemp. 0°C bis +90°C*, neutrale gasförmige und flüssige Medien (ohne Dampf), Knebelgriff Polyamid rot

Größe	NW	bar*	A	C	D		Artikel-Nr.
G ⅛"	5,0	10	39,0	37,0	22,0	20	200005528
G ¼"	8,0						100030482
G ⅜"			40,0				100030484
G ½"	10,0		45,0	41,5		24	100030481
G ¾"	12,0		51,0	47,0		30	100030483

*Druckangaben beziehen sich, soweit nicht anders angegeben, auf Flüssigkeiten der Gruppe II bei +20°C

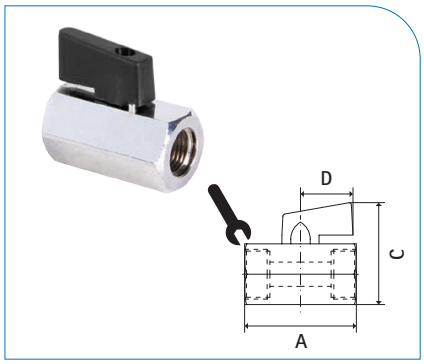

KHM ... S

Mini-Kugelhahn, 2-Wege, ISO 228, Messing verchromt, PTFE, NBR, Medientemp. 0°C bis +90°C*, neutrale gasförmige und flüssige Medien (ohne Dampf), Knebelgriff Polyamid schwarz

Größe	NW	bar*	A	C	D		Artikel-Nr.
G ⅛"	7,0	10	40,0	38,0	22,0	21	200005544
G ¼"	8,0						200005202
G ⅜"							200005546
G ½"	10,0		46,0	42,0		25	200005543
G ¾"	12,0		54,0	47,0		30	200005545

*Druckangaben beziehen sich, soweit nicht anders angegeben, auf Flüssigkeiten der Gruppe II bei +20°C

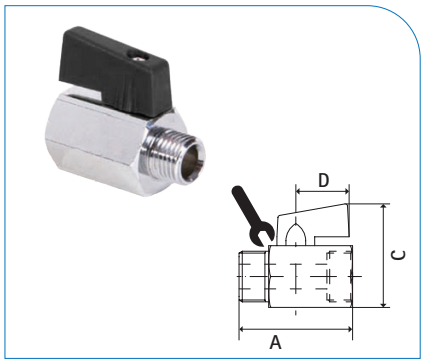

KHM ... S IA

Mini-Kugelhahn, 2-Wege, ISO 228, IG/AG, Messing verchromt, PTFE, NBR, Medientemp. 0°C bis +90°C*, neutrale gasförmige und flüssige Medien (ohne Dampf), Knebelgriff Polyamid schwarz

Größe	NW	bar*	A	C	D		Artikel-Nr.
G ⅛"	5,0	10	39,0	37,0	22,0	20	200005540
G ¼"	8,0						200005539
G ⅜"			40,0				200005542
G ½"	10,0		45,0	41,5		24	200005538
G ¾"	12,0		51,0	47,0		30	200005541

*Druckangaben beziehen sich, soweit nicht anders angegeben, auf Flüssigkeiten der Gruppe II bei +20°C